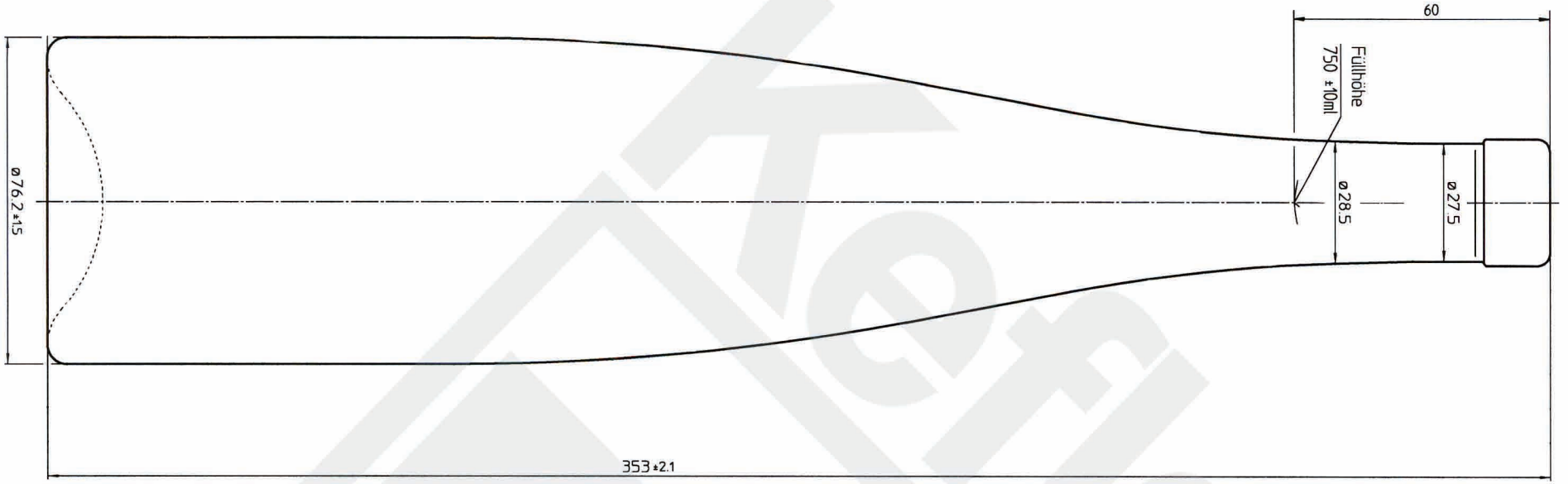

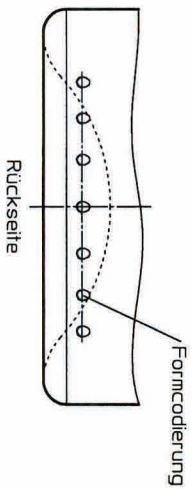

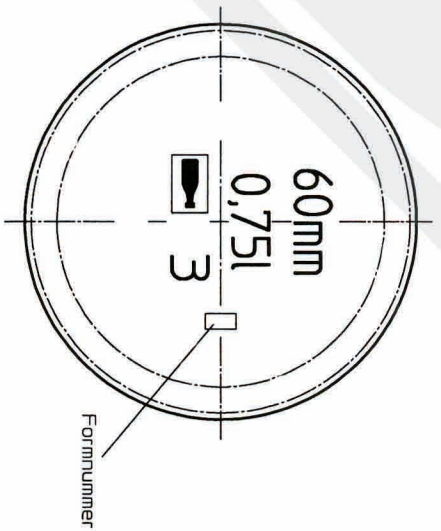

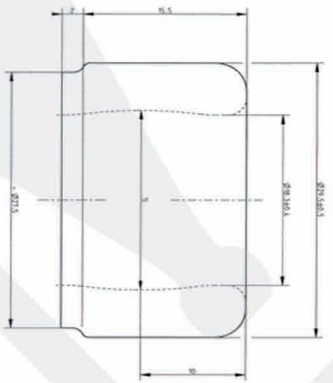

Kefla-Glas GmbH & Co. KG

The drawing may not be duplicated without our permission, nor third persons be made accessible. Please note § 2 no. 7 copyright Act and § 18 UWG. Diese Zeichnung darf ohne unsere Genehmigung weder vervielfältigt, noch dritten Personen zugängig gemacht werden. Auf §2 Ziffer7 Urheberges. und § 18 UWG wird hingewiesen.	Article/ Artikel:	Breganza 750 ml
	Finish/ Mündung:	cork/ Kork
	Size/ Volumen:	750 ml ± 10 ml
	Brimfull/ Randvoll.:	768 ml ±10 ml
	Filling height/ Füllhöhe:	~ 60 mm
	Weight/ Gewicht:	~ 520 g
	Glass color/ Glasfarbe:	white flint/ weiß
	Minimum through hole/ Mindestdurchgangsloch Hals innen:	
	Maximum allowed deviation from vertical axis/ Maximal zulässige Abweichung der vertikalen Achse:	
Dimensions without individual tolerance according to DIN 6129/ Abmessungen ohne spezielle Toleranz nach DIN 6129		