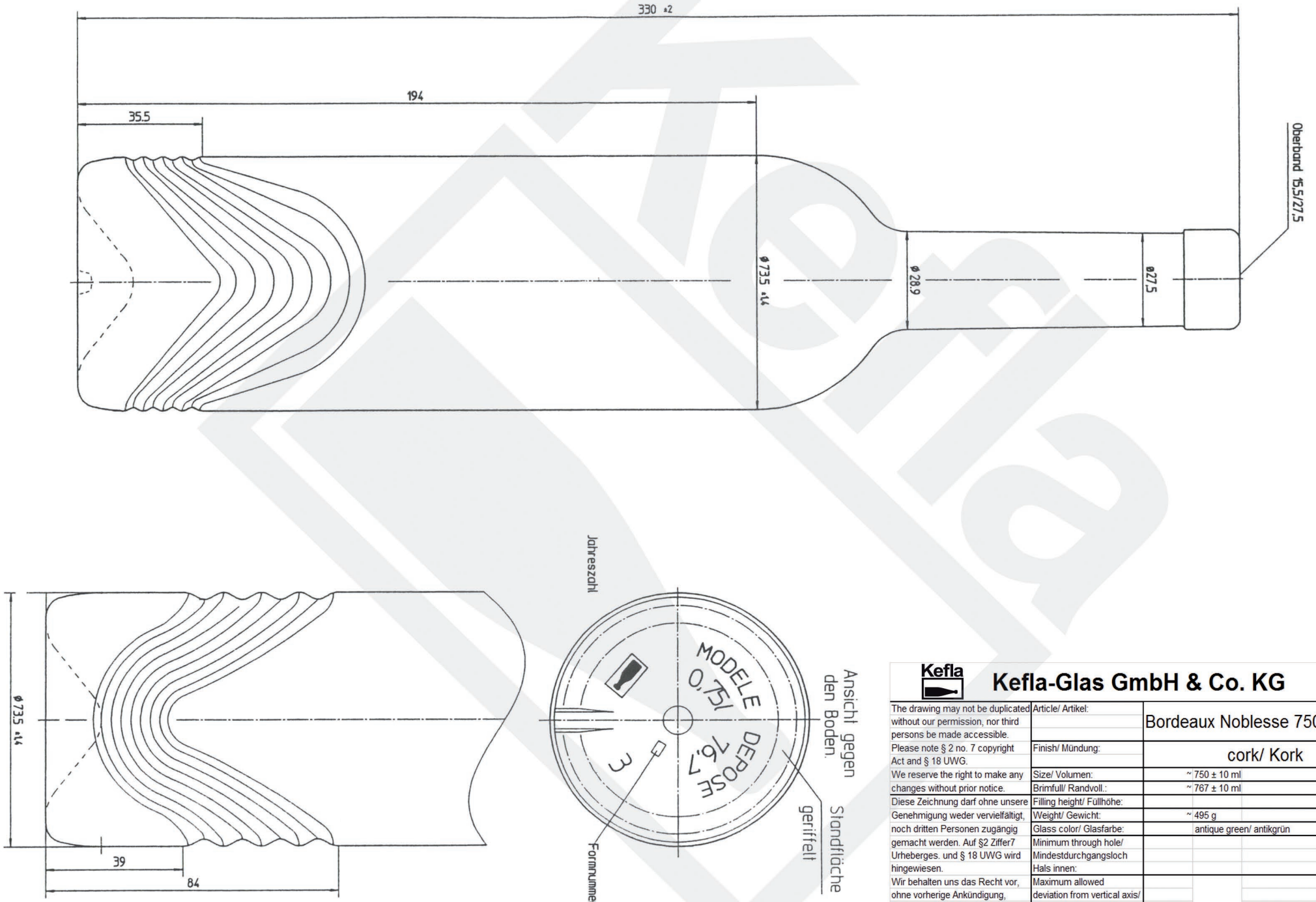

Kefla-Glas GmbH & Co. KG		
The drawing may not be duplicated without our permission, nor third persons be made accessible.	Article/ Artikel:	Bordeaux Noblesse 750 ml m.Nocke
Please note § 2 no. 7 copyright Act and § 18 UWG.	Finish/ Mündung:	cork/ Kork
We reserve the right to make any changes without prior notice.	Size/ Volumen:	~ 750 ± 10 ml
	Brimfull/ Randvoll.:	~ 767 ± 10 ml
Diese Zeichnung darf ohne unsere Genehmigung weder vervielfältigt, noch dritten Personen zugängig gemacht werden. Auf §2 Ziffer7 Urheberges. und § 18 UWG wird hingewiesen.	Filling height/ Füllhöhe:	
	Weight/ Gewicht:	~ 495 g
	Glass color/ Glasfarbe:	antique green/ antikgrün
	Minimum through hole/ Mindestdurchgangsloch Hals innen:	
Wir behalten uns das Recht vor, ohne vorherige Ankündigung, Änderungen jeglicher Art vorzunehmen.	Maximum allowed deviation from vertical axis/ Maximal zulässige Abweichung der vertikalen Achse	
Dimensions without individual tolerance according to DIN 6129/ Abmessungen ohne spezielle Toleranz nach DIN 6129		