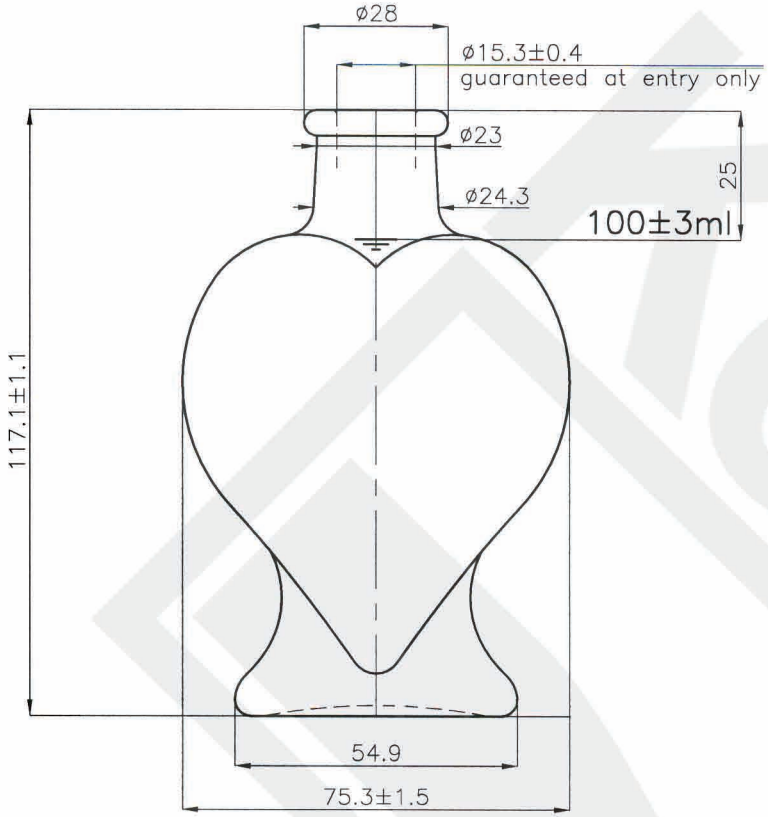

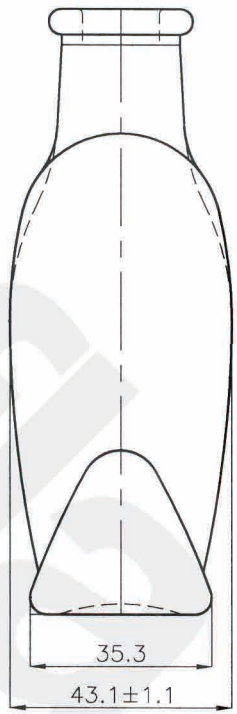

bottom view

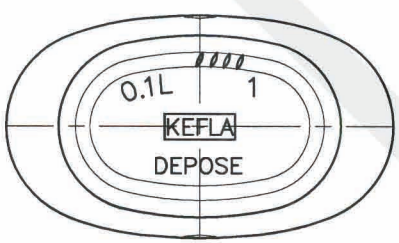

Kefla-Glas GmbH & Co. KG

The drawing may not be duplicated without our permission, nor third persons be made accessible.	Article/ Artikel:	Herz 100 ml
Please note § 2 no. 7 copyright Act and § 18 UWG.	Finish/ Mündung:	cork/ Kork
Diese Zeichnung darf ohne unsere Genehmigung weder vervielfältigt, noch dritten Personen zugängig gemacht werden. Auf §2 Ziffer7 Urheberges. und § 18 UWG wird hingewiesen.	Size/ Volumen:	100 ml ± 3 ml
	Brimfull/ Randvoll.:	105 ml ± 3 ml
	Filling height/ Füllhöhe:	~ 25 mm
	Weight/ Gewicht:	~ 170 g
	Glass color/ Glasfarbe:	white flint/ weiß
Minimum through hole/ Mindestdurchgangsloch Hals innen:		
Maximum allowed deviation from vertical axis/ Maximal zulässige Abweichung der vertikalen Achse:		
Dimensions without individual tolerance according to ISO 2768-v/ Abmessungen ohne spezielle Toleranz n. ISO 2768-v		